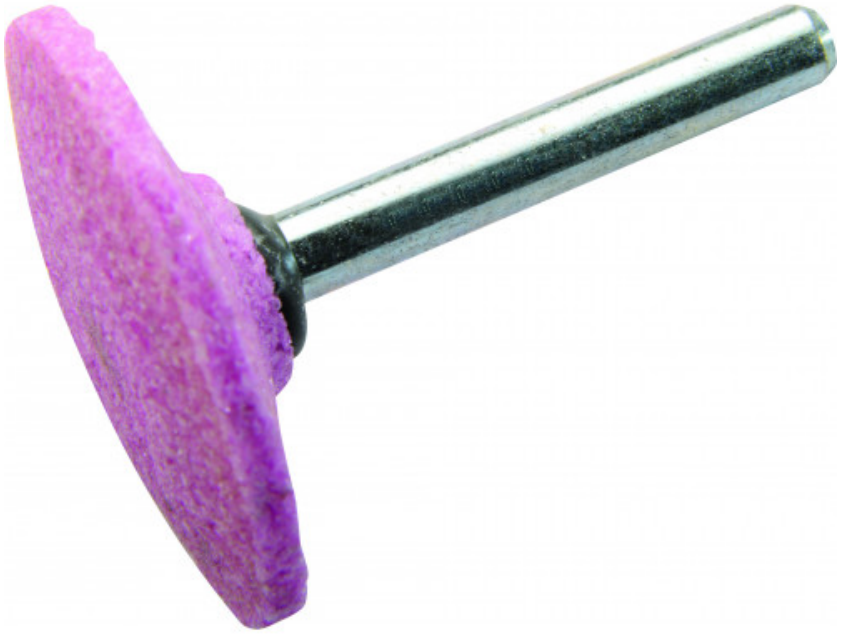

Muelas de aglutinante vitrificado sobre vástago ø 6 mm

19622-5

SAM Herramientas
Poligono Ipertegui II, N 55
31160 Orcoyen (Navarra) - España
N°TVA ESB 8196 4413
https://www.sam-herramientas.es/

Fotos y textos no contractuales. No desechar en la vía pública. Documento generado el 2024-04-27 13:51:49

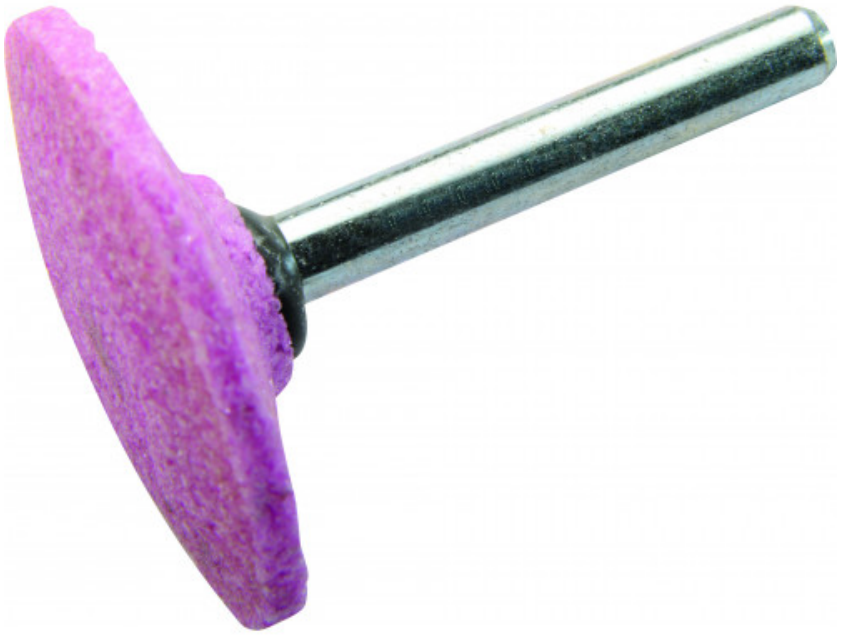

DESCRIPCIÓN

Muelas de aglutinante vitrificado sobre vástago ø 6 mm

Accesorios amoladoras sobre vástago ø 6 mm.Muelas de aglutinante vitrificado sobre vástago ø 6 mm.

DATOS ESPECÍFICOS

SAM Herramientas
Poligono Ipertegui II, N 55
31160 Orcoyen (Navarra) - España
N°TVA ESB 8196 4413
https://www.sam-herramientas.es/

Fotos y textos no contractuales. No desechar en la vía pública. Documento generado el 2024-04-27 13:51:49

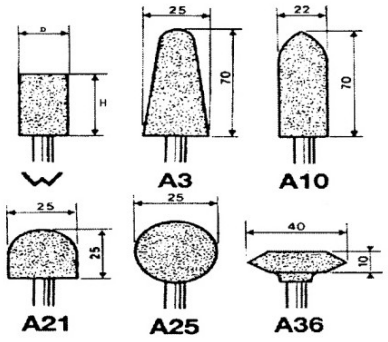

Designación	MOLA SOBRE PUNTA DIAM 40 X 10 TIPO A36
Referencia comercial	19622-5
d (mm)	40
Forma	Disco
H (mm)	10
Grano	36
Velocidad (r/min)	25000
Garantía	C | Consumible

Garantía aplicada

C | Consumible
Los productos de esta categoría no se cambian y están vinculados a un fenómeno de desgaste normal.

>> Más información

Fotos y textos no contractuales. No desechar en la vía pública. Documento generado el 2024-04-27 13:51:49