Muelas de aglutinante vitrificado sobre vástago ø 6 mm

19622-...spherique

SAM Herramientas
Poligono Ipertegui II, N 55
31160 Orcoyen (Navarra) - España
N°TVA ESB 8196 4413
https://www.sam-herramientas.es/

Fotos y textos no contractuales. No desechar en la vía pública. Documento generado el 2024-10-12 05:06:27

DESCRIPCIÓN

Muelas de aglutinante vitrificado sobre vástago ø 6 mm

Accesorios amoladoras sobre vástago ø 6 mm.Muelas de aglutinante vitrificado sobre vástago ø 6 mm.

DATOS ESPECÍFICOS

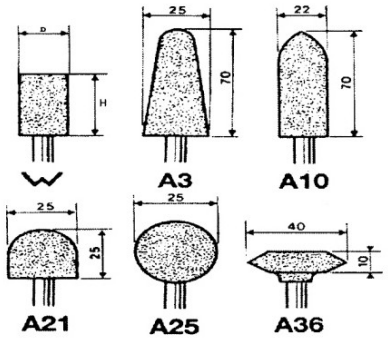

Referencia comercial	d (mm)	Forma	H (mm)	Grano	Velocidad (r/min)	Garantía
19622-41	16	EsfÃ©rica	16	36	45000	C
19622-4	25	EsfÃ©rica	25	36	35000	C

Garantía aplicada

C | Consumible
Los productos de esta categoría no se cambian y están vinculados a un fenómeno de desgaste normal.

>> Más información