Muela sobre vástago de 3 d.6 x 16 tipo b53

19621-2

SAM Herramientas
Poligono Ipertegui II, N 55
31160 Orcoyen (Navarra) - España
N°TVA ESB 8196 4413
https://www.sam-herramientas.es/

Fotos y textos no contractuales. No desechar en la vía pública. Documento generado el 2024-10-12 11:17:33

DESCRIPCIÓN

Muela sobre vástago de 3 d.6 x 16 tipo b53

Accesorios amoladoras sobre vástago ø 3 mm.Muelas sobre vástago de aglutinante vitrificado.

DATOS ESPECÍFICOS

SAM Herramientas
Poligono Ipertegui II, N 55
31160 Orcoyen (Navarra) - España
N°TVA ESB 8196 4413
https://www.sam-herramientas.es/

Fotos y textos no contractuales. No desechar en la vía pública. Documento generado el 2024-10-12 11:17:33

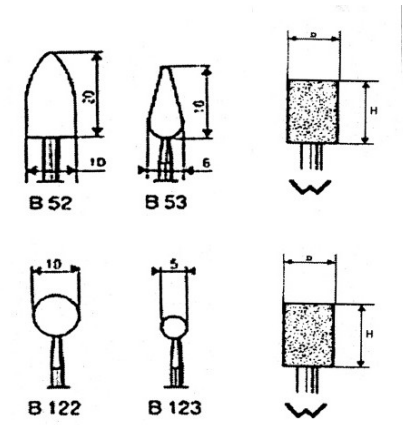

Designación	MOLA SOBRE PUNTA DE 3 DIAM 6 X 16 TIPO B53
Referencia comercial	19621-2
Peso (g)	10
Garantía	C | Consumible

Garantía aplicada

C | Consumible
Los productos de esta categoría no se cambian y están vinculados a un fenómeno de desgaste normal.

>> Más información

Fotos y textos no contractuales. No desechar en la vía pública. Documento generado el 2024-10-12 11:17:33