# Muelas de aglutinante vitrificado sobre vástago ø 6 mm

## 19620-...

**SAM Herramientas**
Poligono Ipertegui II, N 55
31160 Orcoyen (Navarra) - España
N°TVA ESB 8196 4413
https://www.sam-herramientas.es/



Fotos y textos no contractuales. No desechar en la vía pública. Documento generado el 2024-10-12 06:00:36

## DESCRIPCIÓN

# Muelas de aglutinante vitrificado sobre vástago ø 6 mm

Accesorios amoladoras sobre vástago ø 6 mm.Muelas de aglutinante vitrificado sobre vástago ø 6 mm.

## DATOS ESPECÍFICOS

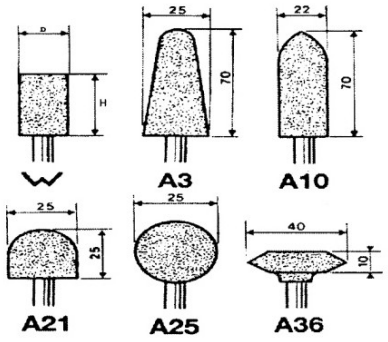


| Referencia comercial | d (mm) | Forma | H (mm) | Grano | Velocidad (r/min) | Garantía |
|---|---|---|---|---|---|---|
| 19620-3 | 20 | CilÃ-ndrica | 32 | 36 | 40000 | C |
| 19620-5 | 32 | CilÃ-ndrica | 32 | 36 | 25000 | C |
| 19620-6 | 6 | CilÃ-ndrica | 10 | 36 | 25000 | C |
| 19620-7 | 6 | CilÃ-ndrica | 13 | 36 | 25000 | C |
| 19620-4 | 25 | CilÃ-ndrica | 25 | 36 | 35000 | C |
| 19620-8 | 8 | CilÃ-ndrica | 13 | 36 | 25000 | C |
| 19620-9 | 10 | CilÃ-ndrica | 13 | 36 | 25000 | C |
| 19620-10 | 13 | CilÃ-ndrica | 20 | 36 | 25000 | C |
| 19620-11 | 13 | CilÃ-ndrica | 50 | 36 | 25000 | C |
| 19620-12 | 20 | CilÃ-ndrica | 6 | 36 | 25000 | C |
| 19620-2 | 16 | CilÃ-ndrica | 25 | 60 | 50000 | C |
| 19620-13 | 20 | CilÃ-ndrica | 13 | 36 | 25000 | C |
| 19620-14 | 20 | CilÃ-ndrica | 25 | 36 | 25000 | C |
| 19620-1 | 10 | CilÃ-ndrica | 20 | 60 | 90000 | C |

**Garantía aplicada**

**C | Consumible**

Los productos de esta categoría no se cambian y están vinculados a un fenómeno de desgaste normal.

>> Más información

**SAM Herramientas**
Poligono Ipertegui II, N 55
31160 Orcoyen (Navarra) - España
N°TVA ESB 8196 4413
https://www.sam-herramientas.es/



Fotos y textos no contractuales. No desechar en la vía pública. Documento generado el 2024-10-12 06:00:36