Vasos destornillador de impacto 1/2"

XZN

19152-516

19152-...

SAM Herramientas
Poligono Ipertegui II, N 55
31160 Orcoyen (Navarra) - España
N°TVA ESB 8196 4413
https://www.sam-herramientas.es/

Fotos y textos no contractuales. No desechar en la vía pública. Documento generado el 2024-10-12 09:35:28

DESCRIPCIÓN

Vasos destornillador de impacto 1/2" XZN

Punta monobloque del vaso de impacto 1/2".Permite la sujeción de la punta cualquiera que sea la accesibilidad.Longitud de la punta de 100 mm (vaso incluído).Utilizable en las llaves de carraca y llaves de impacto disminuyendo el par de apriete.

NORMAS / DIRECTIVAS

NF ISO 1174-2, NF ISO 1711-2

Fotos y textos no contractuales. No desechar en la vía pública. Documento generado el 2024-10-12 09:35:28

19152-516
Vasos destornillador de impacto 1/2" XZN

DATOS ESPECÍFICOS

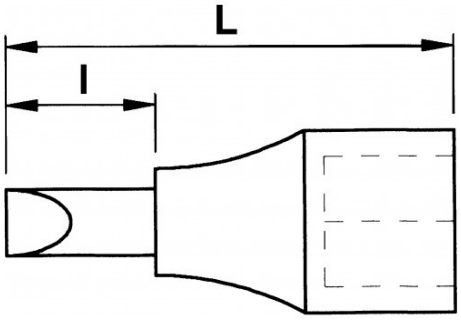

Designación	VASO DESTORNILLADOR DE IMPACTO M16 - 1/2"
Referencia comercial	19152-516
L (mm)	100
Peso (g)	140
l (mm)	13
Huella 1	M16
Garantía	O

Garantía aplicada

O | Garantía SAM OUTIL

Garantía sin limitación de duración, sobre las herramientas utilizadas en condiciones normales.

>> Más información